F-4J interior

1/48

detail set for 1/48 ACADEMY kit • sada detailů pro stavebnici 1/48 ACADEMY

eduard **49 1012**

film

FE 1012 + 49 1012
F-4J interior

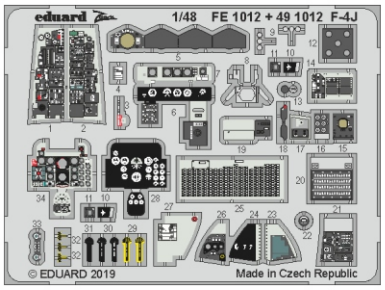

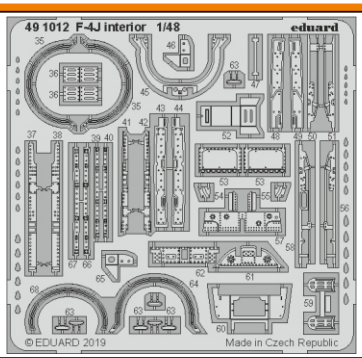

- APPLY EXPRESS MASK AND PAINT BEFORE GLUING / POUŽÍT EXPRESS MASK NABARVIT PŘED SLEPENÍM
- SYMETRICAL ASSEMBLY / SYMETRICKÁ MONTÁŽ
- REMOVE / ODSTRANIT
- GRIND / OBROUSIT
- DRILL HOLE / VRTAT OTVOR
- 1 COLORED ETCHED PARTS / LEPTANÉ BAREVNÉ DÍLY
- 1 ETCHED PARTS / LEPTANÉ NEBAREVNÉ DÍLY
- 1 ORIGINAL KIT PARTS / PŮVODNÍ DÍLY STAVEBNICE
- BEND / OHNOUT
- OPTION / VOLBA
- REPLACE / NAHRADIT

ORIGINAL KIT PARTS / PŮVODNÍ DÍLY STAVEBNICE	PHOTO-ETCHED PARTS / LEPTANÉ DÍLY	PARTS TO BE REMOVED / DÍLY K ODSTRANĚNÍ	FILL / TMELIT

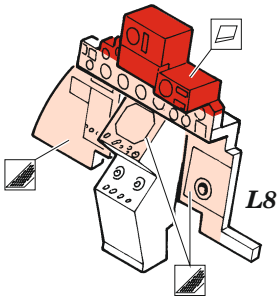

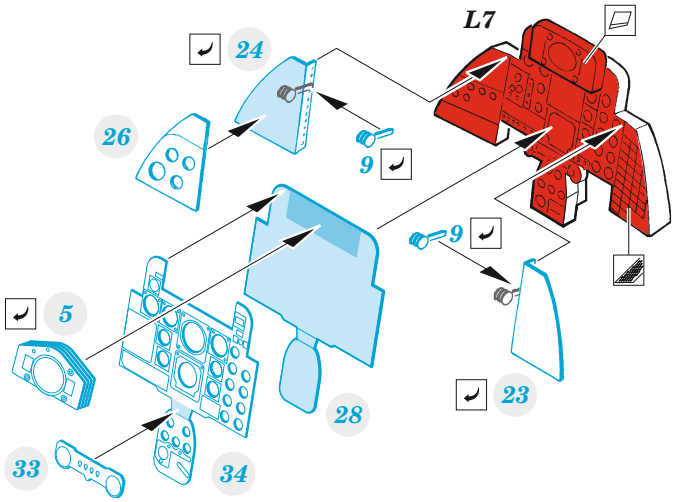

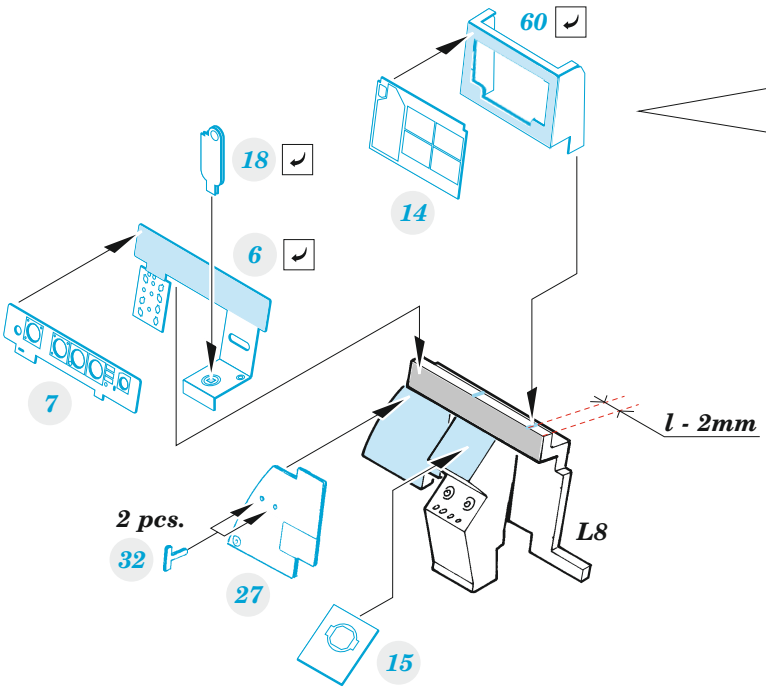

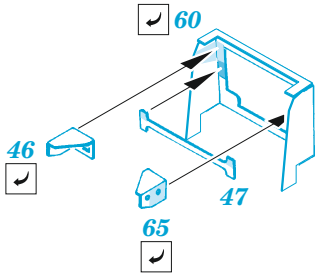

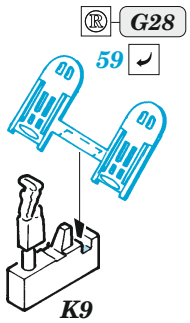

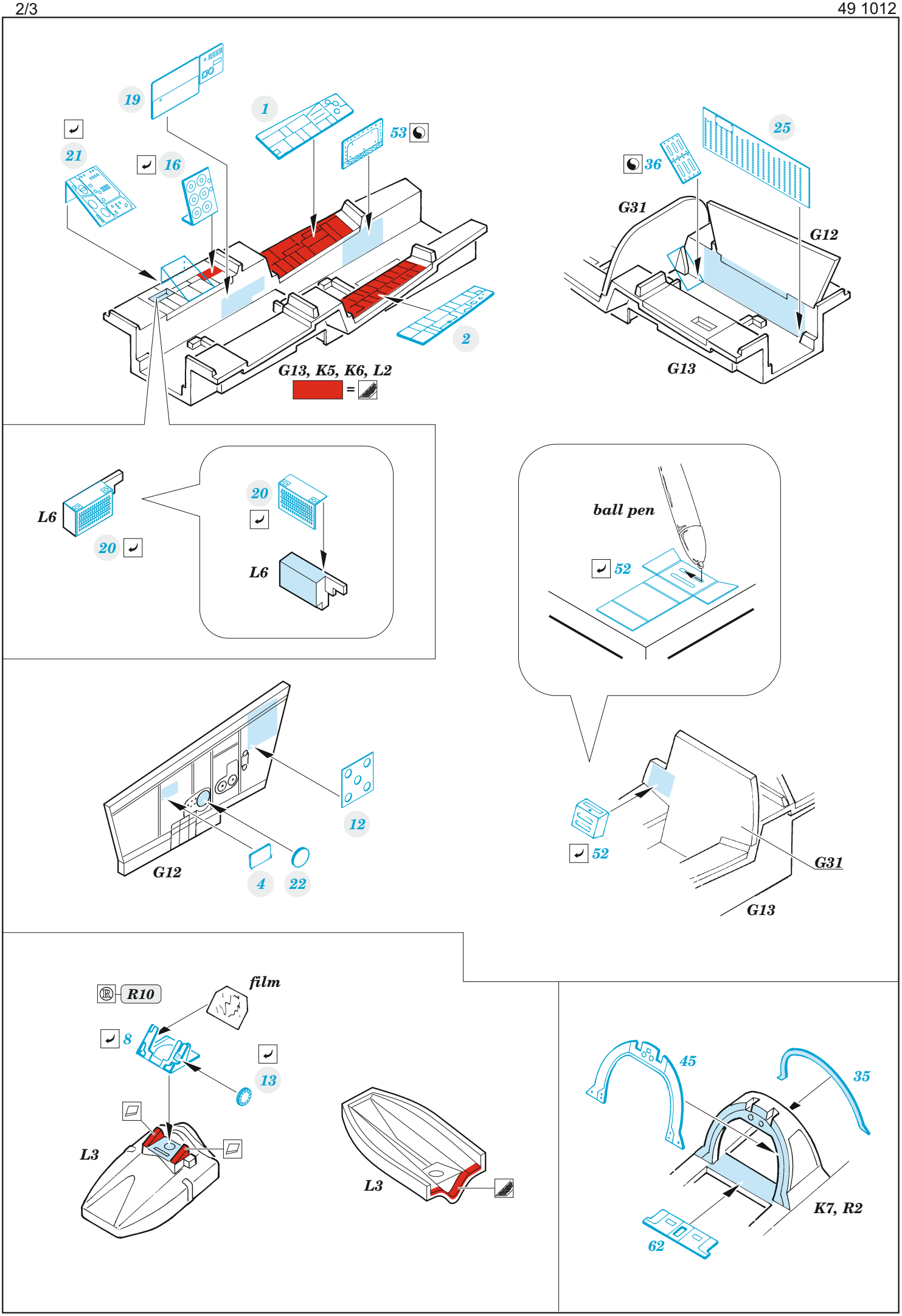
19
1
53
21
16
2
G13, K5, K6, L2
=
25
36
G31
G12
G13
L6
20
20
L6
ball pen
52
12
G12
4
22
52
G31
G13
R10
film
8
13
L3
L3
45
35
K7, R2
62

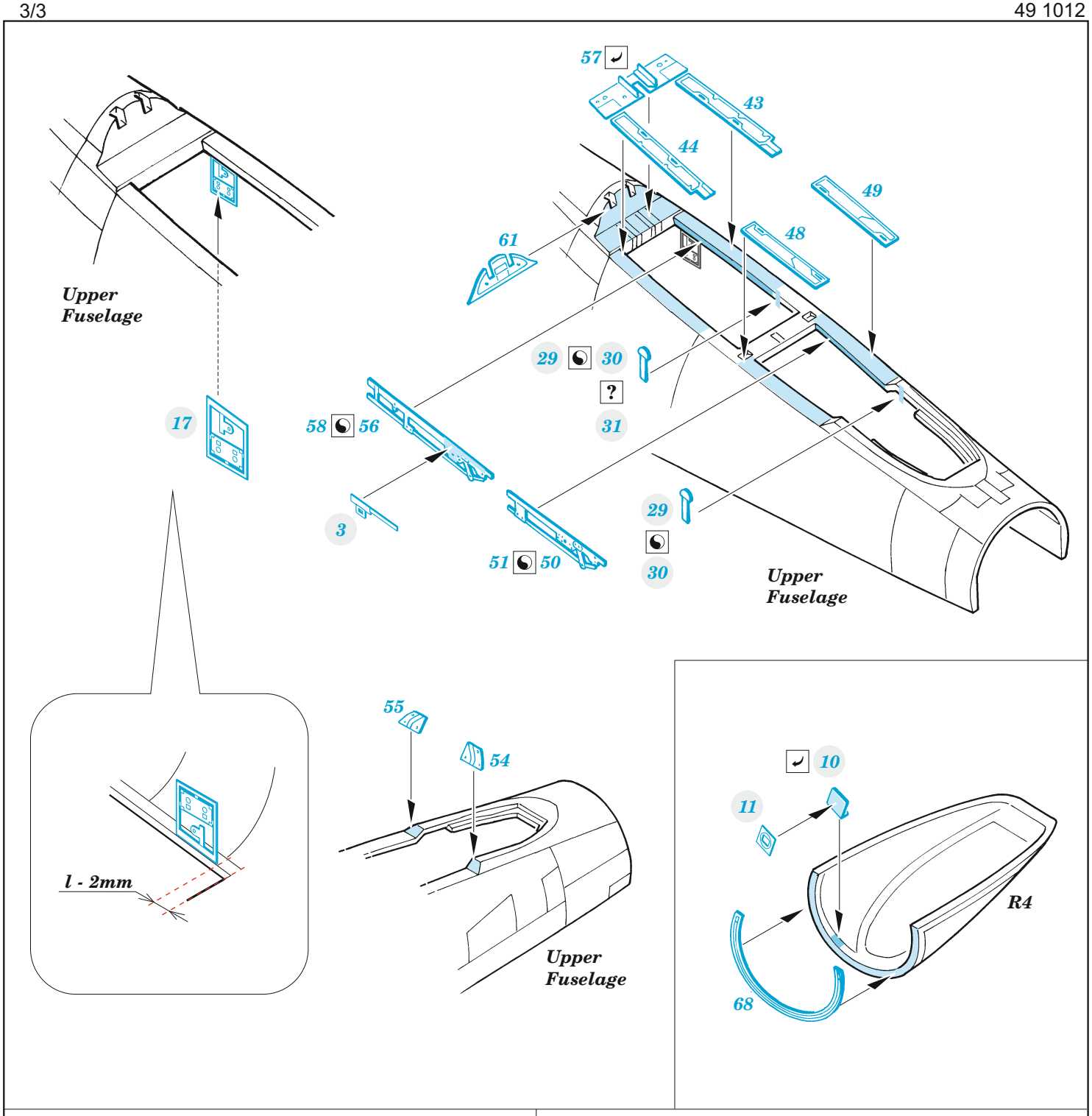

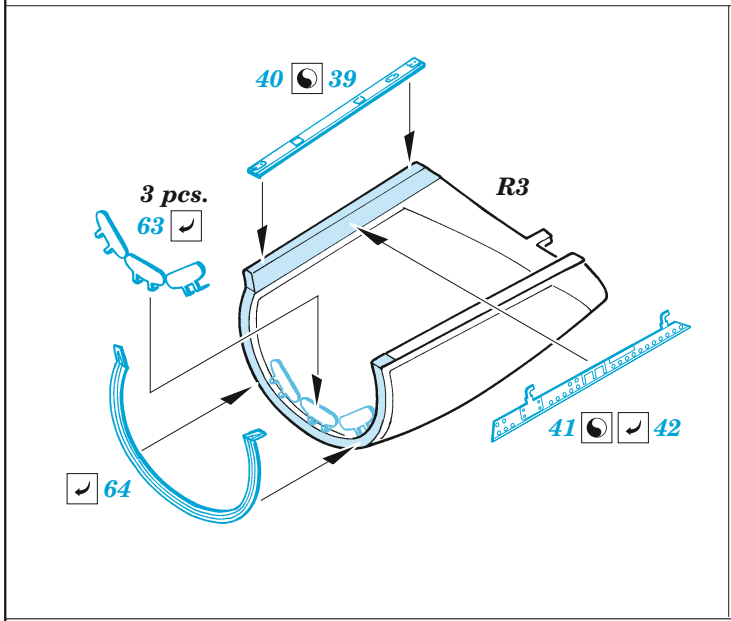

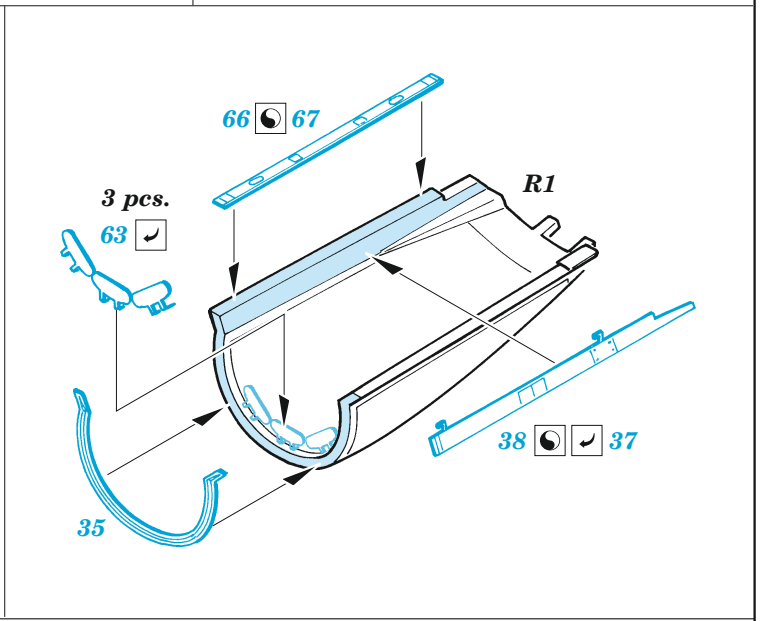

© EDUARD M.A. 2019